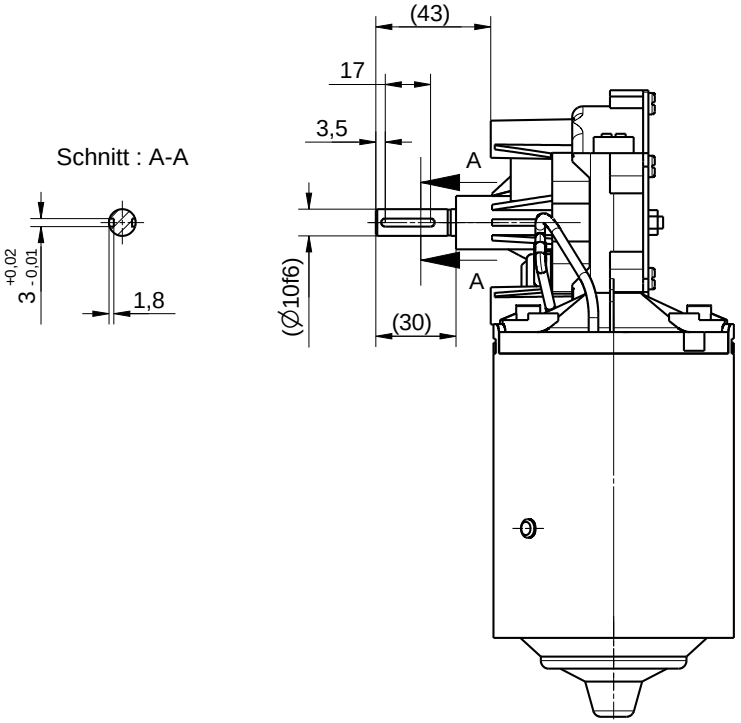

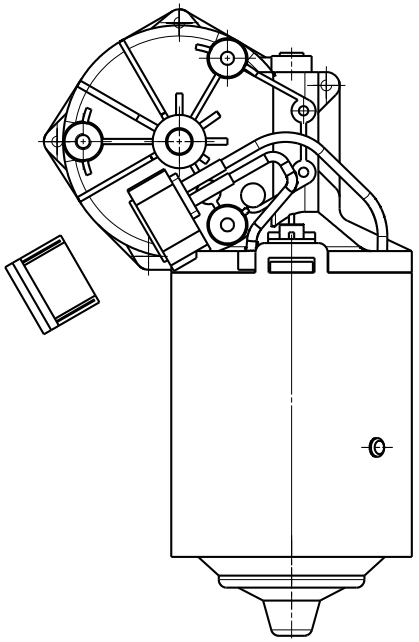

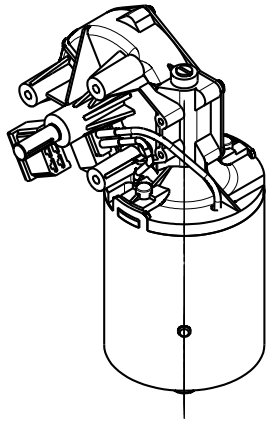

Mitgeltende Dokumente:

Zeichnung 402301 (402340)

Zust.	Änderung		Datum	Name
2012	Datum	Name		
Bearb.	20.03.	Kornberger		
Gepr.	22.03.2012	Mi.Ott		

Allgemeintoleranz

ISO 2768 - m

Ott GmbH & Co.KG
D-78652 Deißlingen
Tel.:0049-07420-93990
www.ott-antriebe.de

Maßstab

Werkstoff / Rohteil

Benennung

GetriebemotorSWMV mod.
mit Passfedernut 20x3

Zg.Nr. 402340-7

Blatt

URHEBERSCHUTZ NACH DIN 34