www.ott-antriebe.de

Baureihe SWMV

Motortyp 402523

Technische Daten

Nennspannung		U_N	[Volt]	24
Leerlaufdrehzahl		n_0	[min^{-1}]	67
Nenndrehmoment		M_N	[Nm]	6,00
Einschaltdauer			%	
Ein			[min]	
Anlaufmoment		M_A	[Nm]	70,00
Getriebeübersetzung				46:1
Ankerwiderstand	2Lamellen	R	mOhm	500
	4Lamellen	R	mOhm	400
Zahnradwerkstoff			Hartgewebe	
Hall IC				
Impulse/Umdrehung Antriebswelle				
Ausgangskanäle				
Bemerkung				d = M8 x 23 mm
Schutzart				IP20
Gewicht			[kg]	2,90

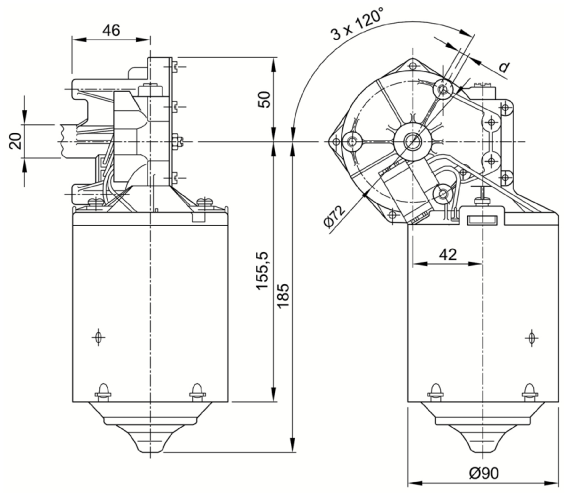

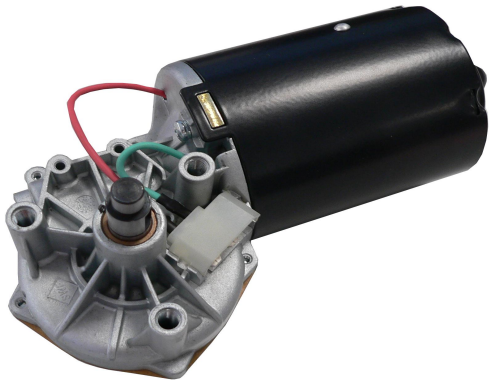

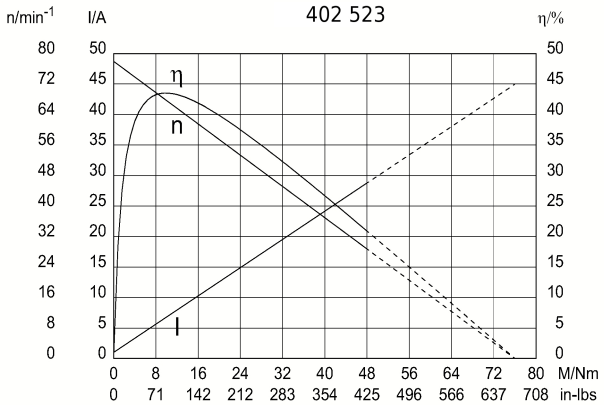

Abtriebswelle W61

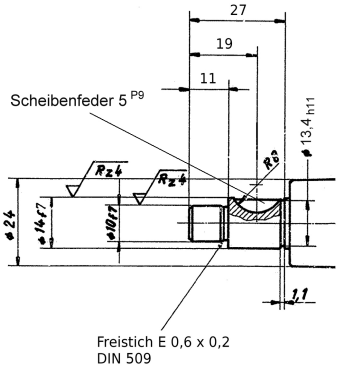

Schaltbild S28

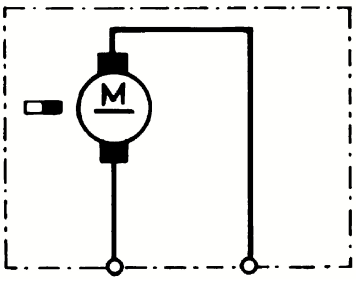

Anschluss K75

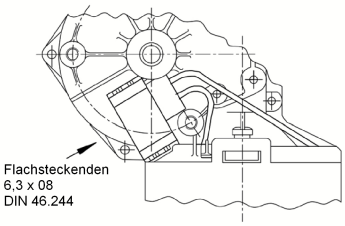

Änderungen und Irrtümer, auch technischer Art, vorbehalten.