Baureihe SWMK

Motortyp 402887-0

Technische Daten

Nennspannung		U_N	[Volt]	24
Leerlaufdrehzahl		n_0	[min^{-1}]	50
Nenndrehmoment		M_N	[Nm]	2,50
Einschaltdauer			%	
Ein			[min]	
Anlaufmoment		M_A	[Nm]	26,00
Getriebeübersetzung				55:1
Ankerwiderstand	2Lamellen	R	mOhm	1700
	4Lamellen	R	mOhm	1520
Zahnradwerkstoff			Kunststoff	
Hall IC				
Impulse/Umdrehung Antriebswelle				
Ausgangskanäle				
Bemerkung				
Schutzart				IP30
Gewicht			[kg]	1,2

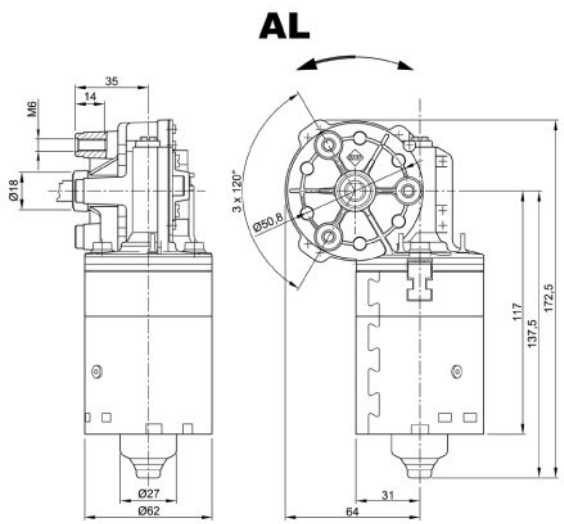

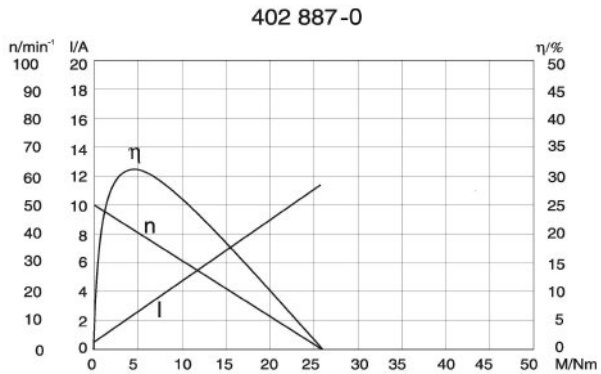

Abtriebswelle W69

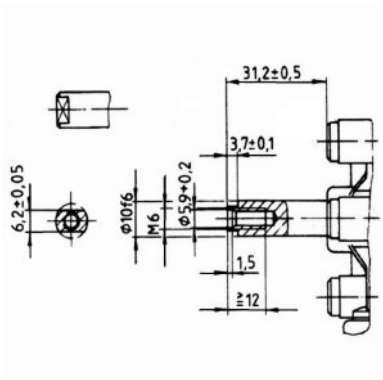

Schaltbild S30

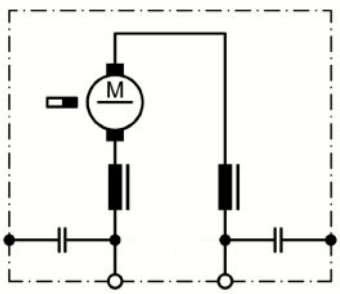

Anschluss K59

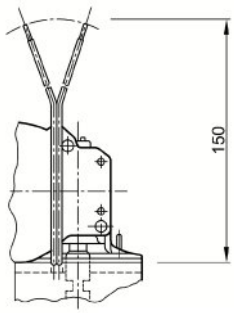

Änderungen und Irrtümer, auch technischer Art, vorbehalten.