www.ott-antriebe.de

Baureihe SWMG

Motortyp 403460

Technische Daten

Nennspannung		U_N	[Volt]	24
Leerlaufdrehzahl		n_0	[min^{-1}]	165
Nenndrehmoment		M_N	[Nm]	10,00
Einschaltdauer			%	
Ein			[min]	
Anlaufmoment		M_A	[Nm]	90,00
Getriebeübersetzung				43:3
Ankerwiderstand	2Lamellen	R	mOhm	240
	4Lamellen	R	mOhm	220
Zahnradwerkstoff			Kunststoff	
Hall IC				
Impulse/Umdrehung Antriebswelle				
Ausgangskanäle				
Bemerkung				
Schutzart				IP20
Gewicht			[kg]	4,2

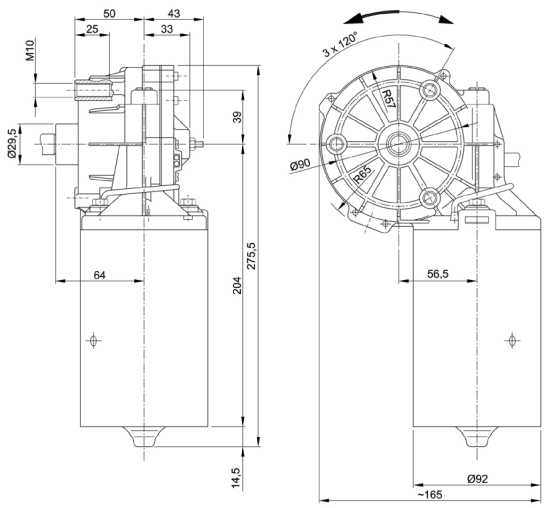

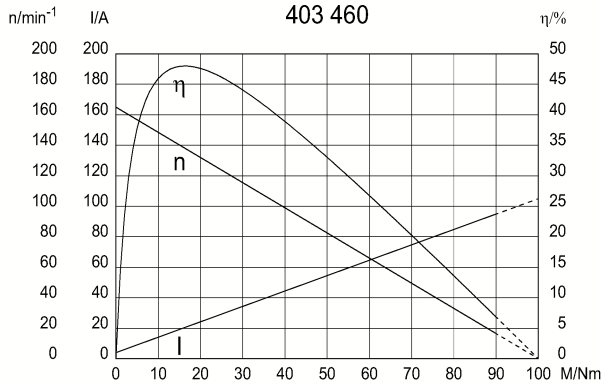

Abtriebswelle W167

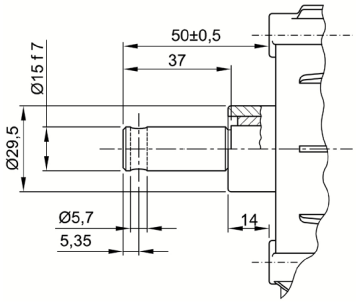

Schaltbild S28

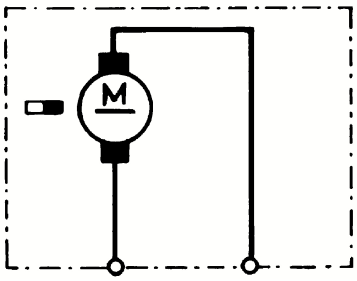

Anschluss K123

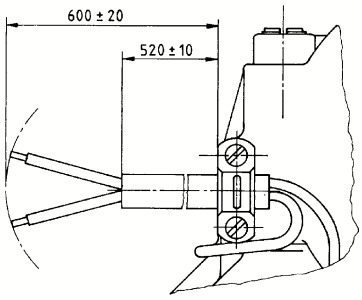

Änderungen und Irrtümer, auch technischer Art, vorbehalten.