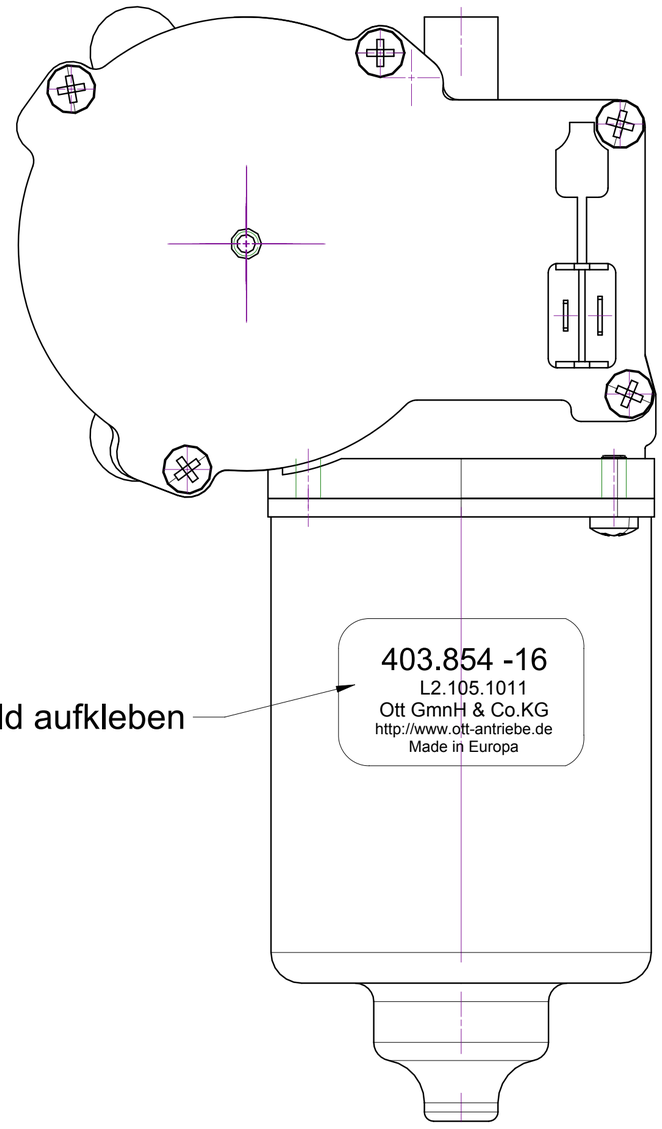

Typenschild aufkleben

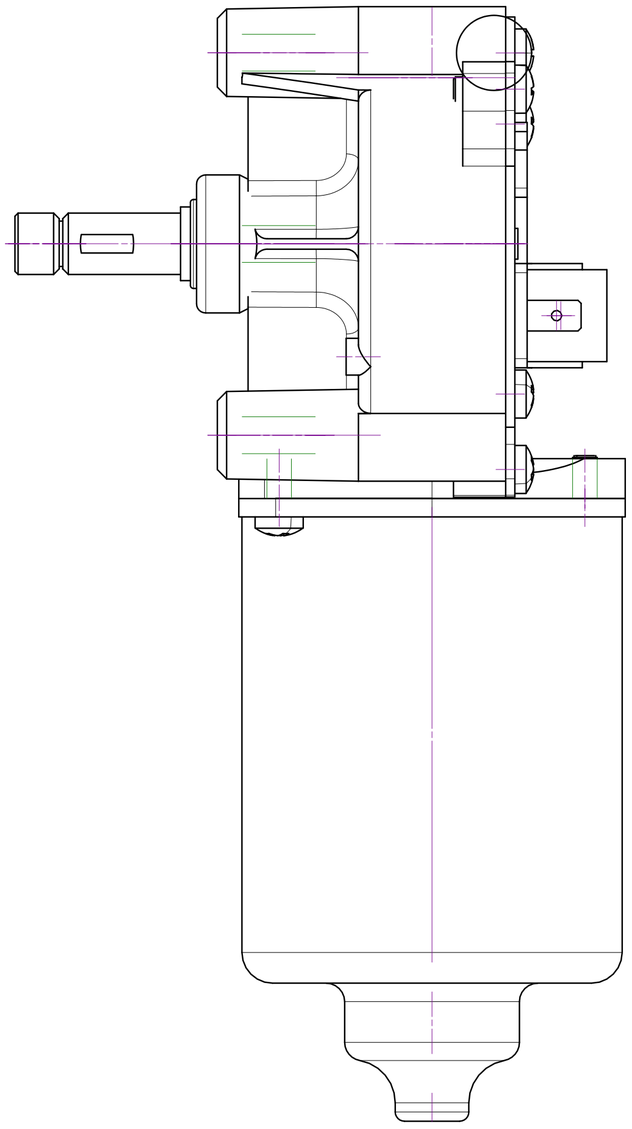

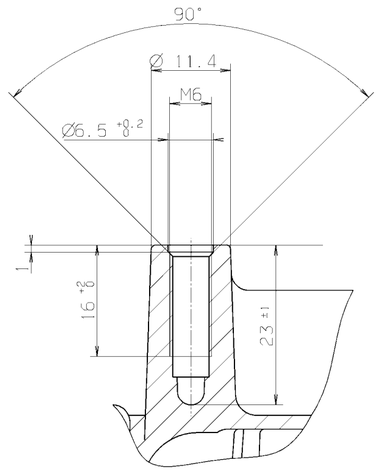

ⓐ

Schnittansicht der Befestigungsdome

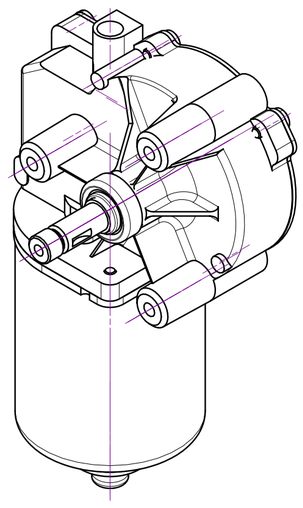

Mitgeltende Dokumante :

Zeichnung 403854

URHEBERSCHUTZ NACH DIN 34

a/1x	Schnitt von Befestigungsdomen ergä.	11.06.08	Kornb.
Zust.	Änderung	Datum	Name

2007	Datum	Name
Bearb.	30.03.	Kornberger
Gepr.	4.4.07	Mi.Ott

Allgemeintoleranz

ISO 2768 - m

Ott GmbH & Co.KG
D-78652 Deißlingen
Tel.:0049-07420-93990
www.ott-antriebe.de

Maßstab

Werkstoff / Rohteil

Benennung

Getriebemotor SW2K

Zg.Nr.

403854-16

Blatt