Baureihe SW2K

Motortyp 403933

Technische Daten

Nennspannung		U_N	[Volt]	24
Leerlaufdrehzahl		n_0	[min^{-1}]	230
Nenndrehmoment		M_N	[Nm]	2,00
Einschaltdauer			%	
Ein			[min]	
Anlaufmoment		M_A	[Nm]	24,00
Getriebeübersetzung				70:4
Ankerwiderstand	2Lamellen	R	mOhm	520
	4Lamellen	R	mOhm	430
Zahnradwerkstoff			Kunststoff	
Hall IC				
Impulse/Umdrehung Antriebswelle				
Ausgangskanäle				
Bemerkung				Kugellager
Schutzart				IP40
Gewicht			[kg]	1,20

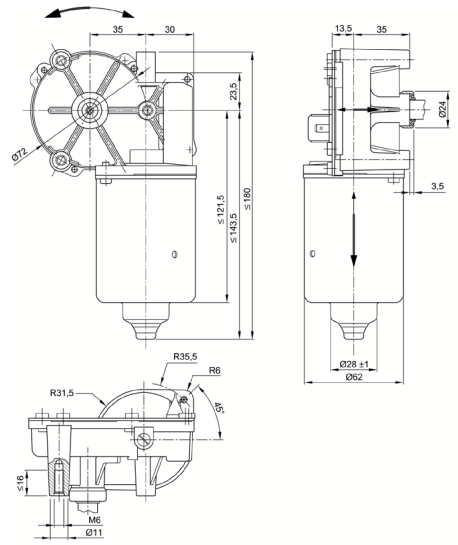

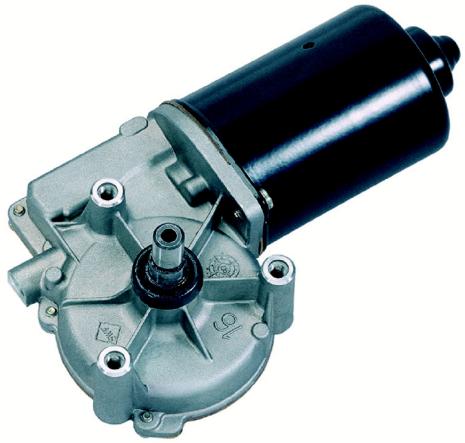

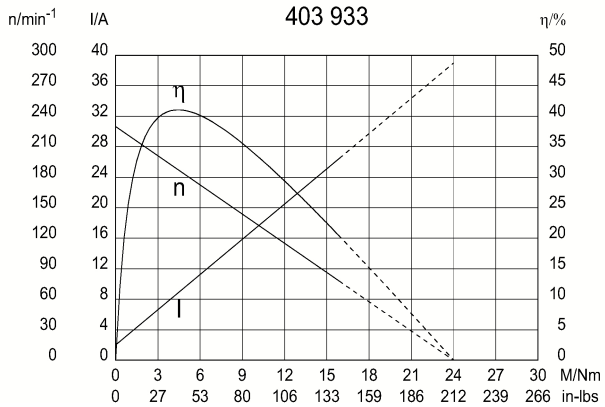

Abtriebswelle W191

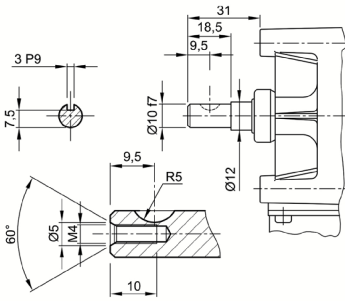

Schaltbild S30

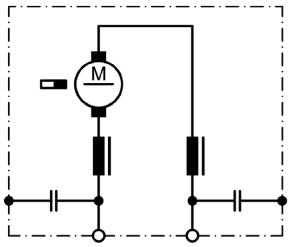

Anschluss K144

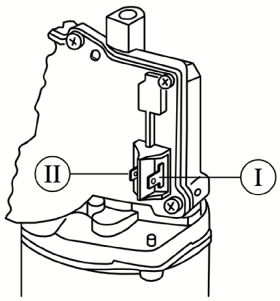

I Flachsteckerenden 6,3 x 0,8 DIN 46 244

II Flachsteckerenden 4,8 x 0,8 DIN 46 244

Wellenabgang W197

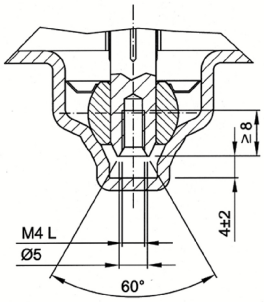

Linksgewinde

Änderungen und Irrtümer, auch technischer Art, vorbehalten.