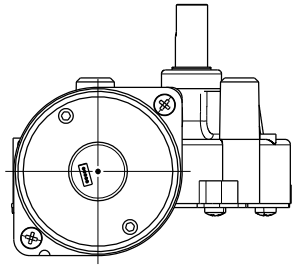

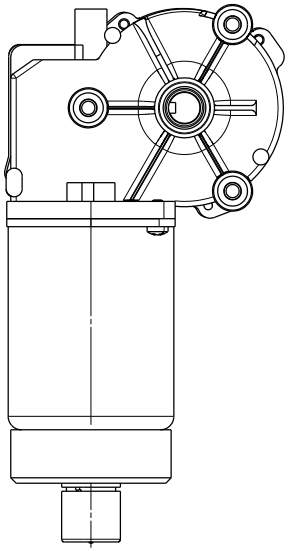

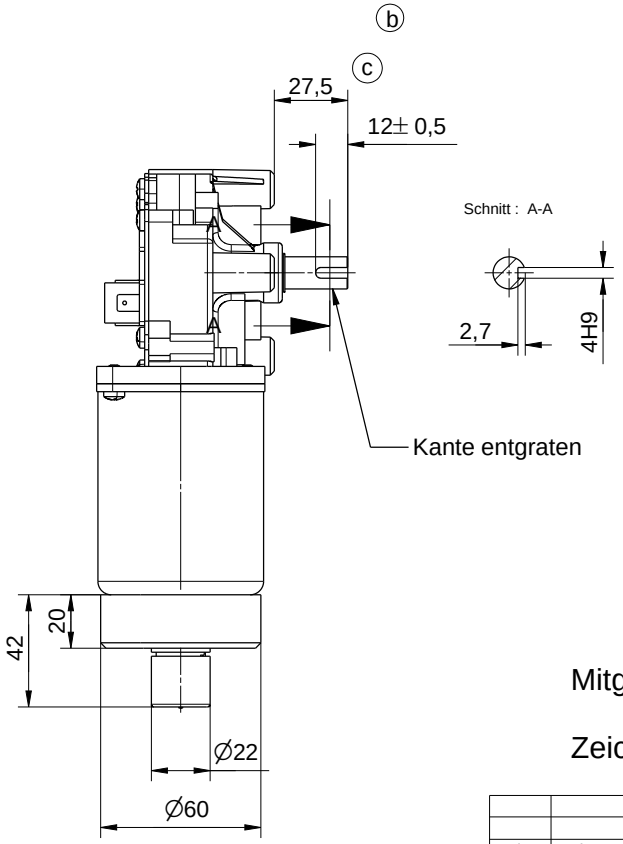

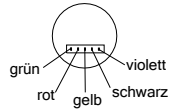

Encoderdaten :

Index/N.C.	grün
VDC	rot
Kanal A	gelb
GND	schwarz
Kanal B	violett

Vcc = 5 V
I = 8 mA

a Kanäle : 3

Impulszahl : 250 pro Ankerumdrehung + 0 Imp.

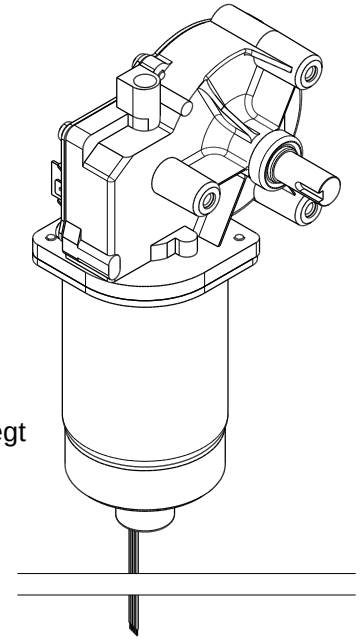

Kabel A10360-02 lose beigelegt

Mitgeltende Dokumente :

Zeichnung 403958

Zust.	Änderung	Datum	Name
c/1x	22 in 27,5 geändert	13.06.12	Kornb.
b/1x	22,5 in 22 geändert	28.02.11	Kornb
a/1x	Geber geändert	23.07.09	Kornb.

2008	Datum	Name
Bearb.	11.07.	Kornberger
Gepr.	11.07.08	Mi.Ott

Allgemeintoleranz
ISO 2768 - m

Ott GmbH & Co.KG
D-78652 Deißlingen
Tel.:0049-07420-93990
www.ott-antriebe.de

Maßstab

Werkstoff / Rohteil

Benennung
Getriebemotor SW2K 24V
Welle gek. und Geber

Zg.Nr.
403958-28

Blatt

URHEBERSCHUTZ NACH DIN 34