www.ott-antriebe.de

Baureihe SW2L

Motortyp 404148-4

Technische Daten

Nennspannung		U_N	[Volt]	18
Leerlaufdrehzahl		n_0	[min^{-1}]	38
Nenndrehmoment		M_N	[Nm]	6,00
Einschaltdauer			%	
Ein			[min]	
Anlaufmoment		M_A	[Nm]	50,00
Getriebeübersetzung				74:1
Ankerwiderstand	2Lamellen	R	mOhm	456
	4Lamellen	R	mOhm	480
Zahnradwerkstoff			Kunststoff	
Hall IC				
Impulse/Umdrehung Antriebswelle				
Ausgangskanäle				
Bemerkung				
Schutzart				IP40
Gewicht			[kg]	1,70

0278 AR

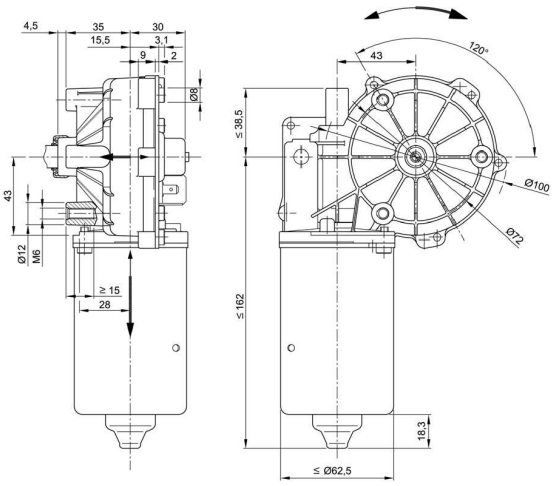

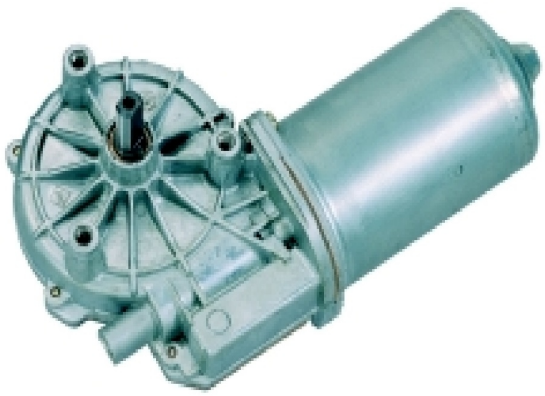

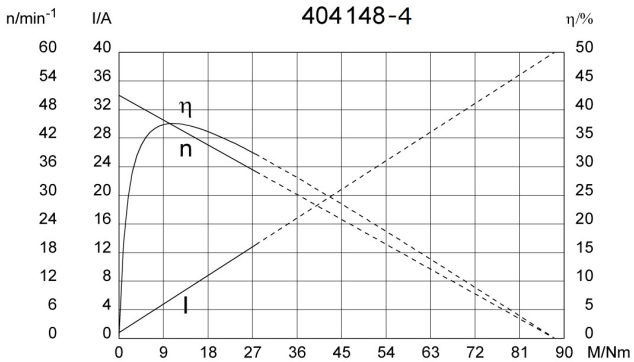

Abtriebswelle W149

W 149

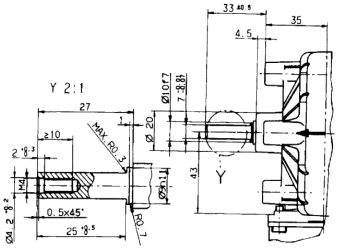

Schaltbild S27

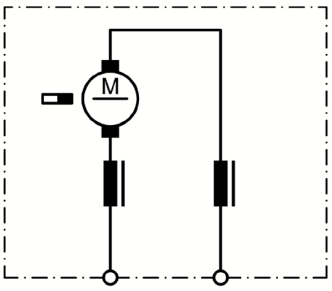

Anschluss K144

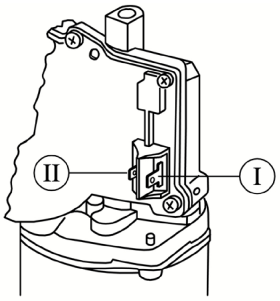

I Flachsteckerenden 6,3 x 0,8 DIN 46 244

II Flachsteckerenden 4,8 x 0,8 DIN 46 244

Änderungen und Irrtümer, auch technischer Art, vorbehalten.