www.ott-antriebe.de

# Baureihe SW2L

## Motortyp 404148

## Technische Daten

| | | | | |
|---|---|---|---|---|
| Nennspannung | | $U_N$ | [Volt] | 18 |
| Leerlaufdrehzahl | | $n_0$ | [min$^{-1}$] | 38 |
| Nenndrehmoment | | $M_N$ | [Nm] | 6,00 |
| Einschaltdauer | | | % | |
| Ein | | | [min] | |
| Anlaufmoment | | $M_A$ | [Nm] | 50,00 |
| Getriebeübersetzung | | | | 74:1 |
| Ankerwiderstand | 2Lamellen | R | mOhm | 560 |
| | 4Lamellen | R | mOhm | 480 |
| Zahnradwerkstoff | | | Kunststoff | |
| Hall IC | | | | |
| Impulse/Umdrehung Antriebswelle | | | | |
| Ausgangskanäle | | | | |
| Bemerkung | | | | |
| Schutzart | | | | IP40 |
| Gewicht | | | [kg] | 1,70 |

**0278 AR**

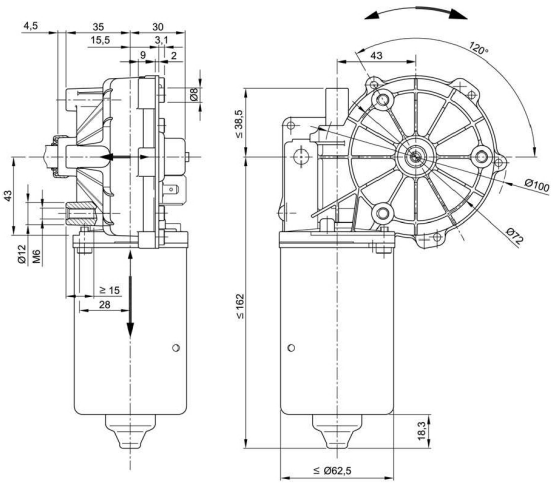


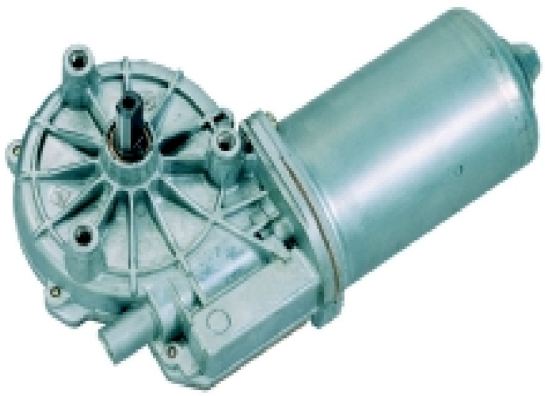

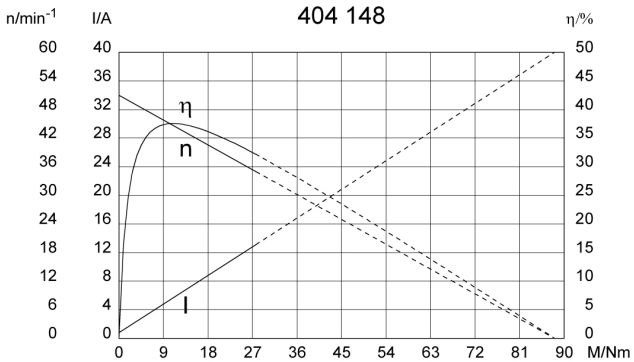


**Abtriebswelle W149**

**W 149**

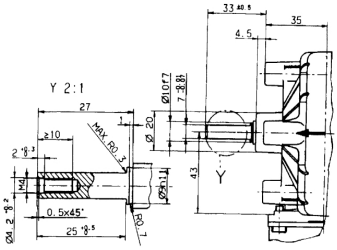


**Schaltbild S30**

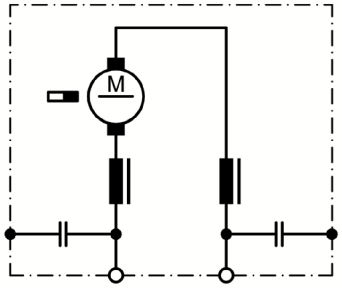


**Anschluss K144**

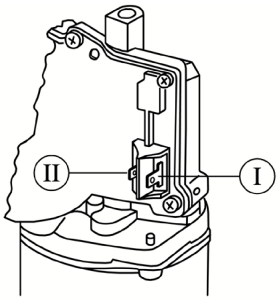


I Flachsteckerenden 6,3 x 0,8 DIN 46 244

II Flachsteckerenden 4,8 x 0,8 DIN 46 244

Änderungen und Irrtümer, auch technischer Art, vorbehalten.