www.ott-antriebe.de

Baureihe SW2L

Motortyp 404360-4

Technische Daten

Nennspannung		U_N	[Volt]	24
Leerlaufdrehzahl		n_0	[min^{-1}]	48
Nenndrehmoment		M_N	[Nm]	8,00
Einschaltdauer			%	
Ein			[min]	
Anlaufmoment		M_A	[Nm]	83,00
Getriebeübersetzung				74:1
Ankerwiderstand	2Lamellen	R	mOhm	670
	4Lamellen	R	mOhm	525
Zahnradwerkstoff			Kunststoff	
Hall IC				
Impulse/Umdrehung Antriebswelle				
Ausgangskanäle				
Bemerkung				
Schutzart				IP40
Gewicht			[kg]	1,7

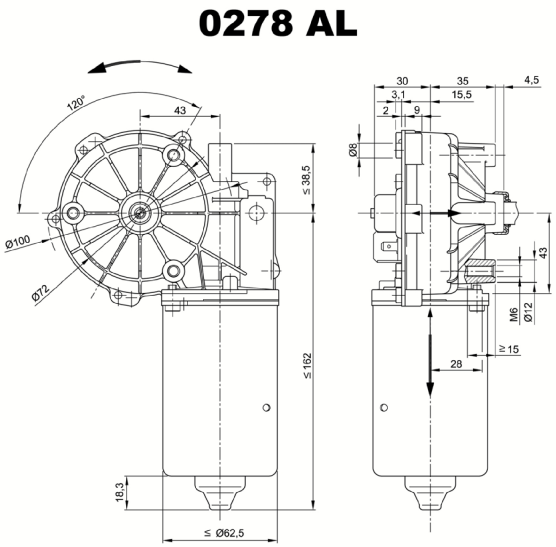

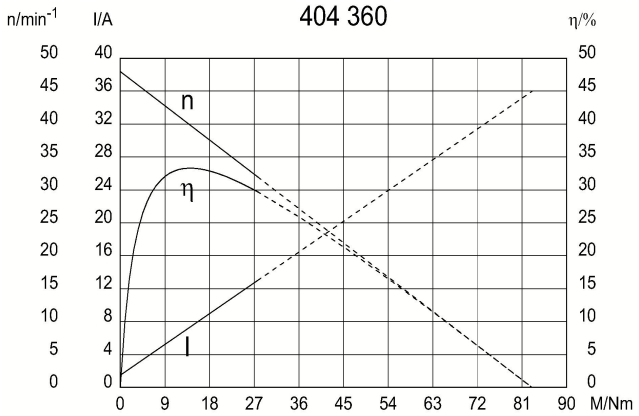

Abtriebswelle W209

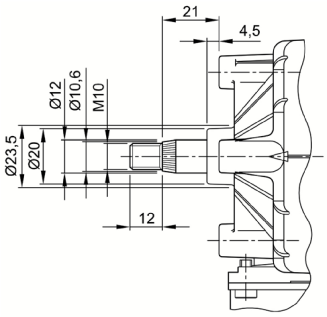

Schaltbild S27

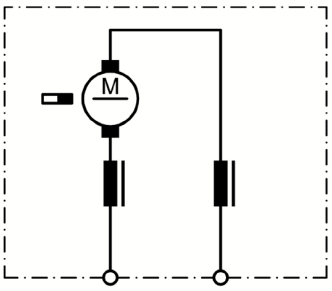

Anschluss K144

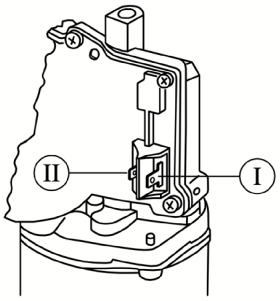

I Flachsteckerenden 6,3 x 0,8 DIN 46 244

II Flachsteckerenden 4,8 x 0,8 DIN 46 244

Änderungen und Irrtümer, auch technischer Art, vorbehalten.