Motortyp 404386

Technische Daten

Nennspannung		U_N	[Volt]	24
Leerlaufdrehzahl		n_0	[min^{-1}]	190
Nenndrehmoment		M_N	[Nm]	4,00
Einschaltdauer			%	
Ein			[min]	
Anlaufmoment		M_A	[Nm]	49,00
Getriebeübersetzung				103:4
Ankerwiderstand	2Lamellen	R	[mΩ]	210
	4Lamellen	R	[mΩ]	155
Zahnradwerkstoff			Kunststoff	
Hall IC				
Impulse/Umdrehung Antriebswelle				
Ausgangskanäle				
Bemerkung				
Schutzart				IP 40
Gewicht			[kg]	1,7

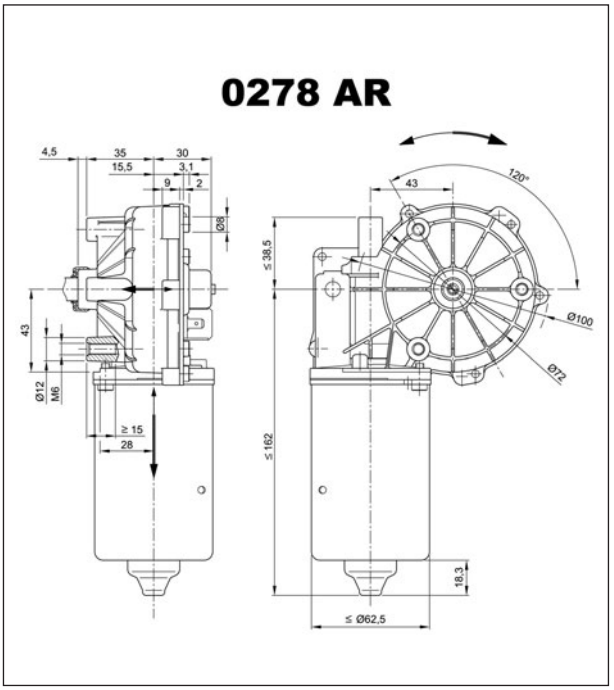

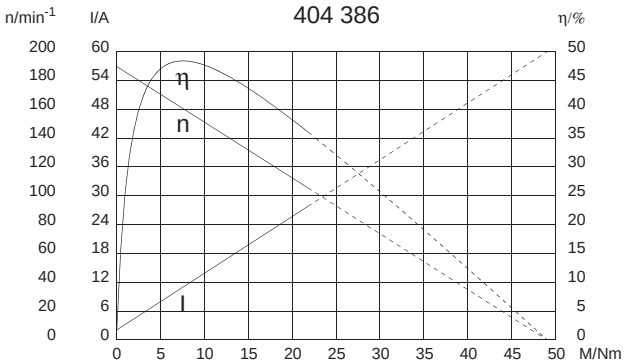

Abtriebswelle W231

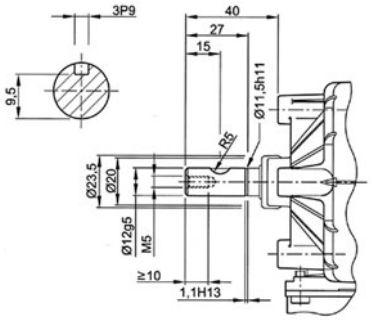

Schaltbild S30

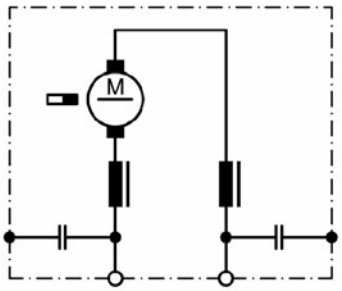

Anschluss K144

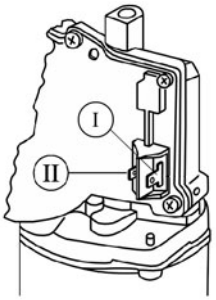

I Flachsteckerenden 6,3 x 0,8 DIN 46244
II Flachsteckerenden 4,8 x 0,8 DIN 46244

Wellenabgang W197

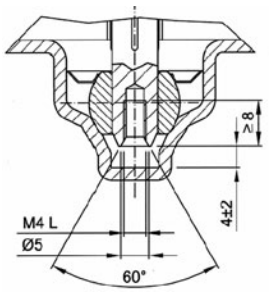

Linksgewinde