Baureihe 0270 (SWMK)

Motortyp 404 406

Technische Daten

Nennspannung		U_N	[Volt]	24
Leerlaufdrehzahl		n_0	[min^{-1}]	63
Nenndrehmoment		M_N	[Nm]	3,0
Einschaltdauer			%	
EIN			[min]	
Anlaufmoment		M_A	[Nm]	60,5
Getriebeübersetzung		i		69/1
Anschlusswiderstand	2 Lamellen	R	[mΩ]	520,0
	4 Lamellen	R	[mΩ]	450,0
Anschlussinduktivität	2 Lamellen	L	[mH]	1,10
	4 Lamellen	L	[mH]	0,92
Läuferträgheitsmoment		J_R	[kgm^2] × 10^{-6}	56,0
Zahnradwerkstoff			Kunststoff	
Hall IC				
Impuls/Umdrehung Antriebswelle				
Ausgangskanäle				
Bemerkungen		ohne Kappe ; Kugellager		
Schutzart				IP 30
Gewicht			[kg]	1,20

0270 AL

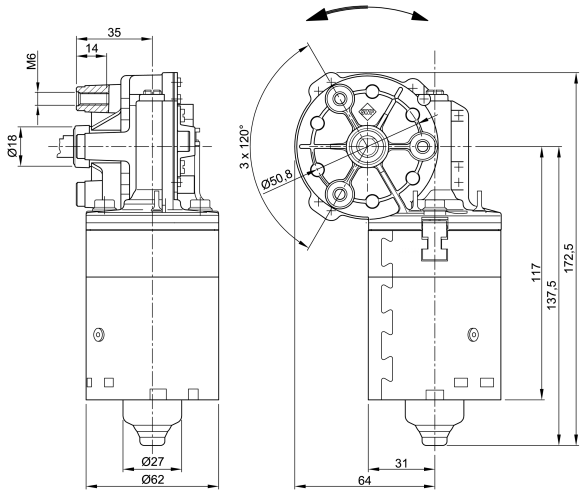

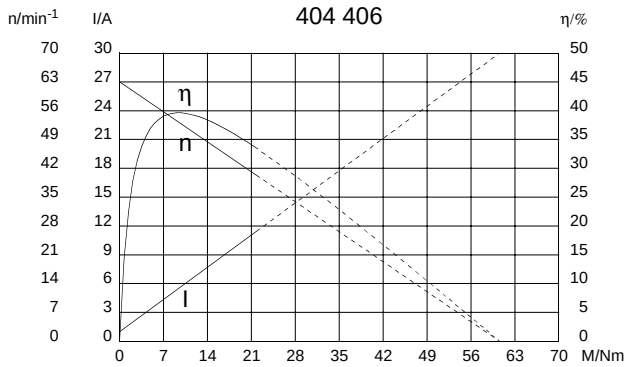

W 216

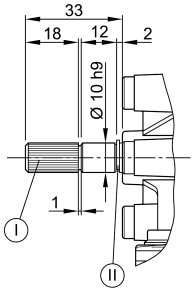

I Kerbverzahnung 8 x 10 DIN 5481

II Sicherungsring DIN 471

S 30

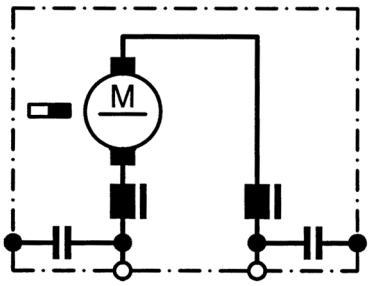

K 203

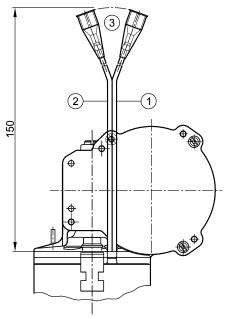

I braun

II grün

III Tülle Grote & Hartmann-Nr. 16085.551.501 ; für Steckhülse 6,3 DIN 46 247/3