www.ott-antriebe.de

Baureihe GMPD

Motortyp 404748

Technische Daten

Nennspannung		U_N	[Volt]	12
Leerlaufdrehzahl		n_0	[min^{-1}]	21
Nenndrehmoment		M_N	[Nm]	3,00
Einschaltdauer			%	10
Ein			[min]	
Anlaufmoment		M_A	[Nm]	19,50
Getriebeübersetzung				210:1
Ankerwiderstand	2Lamellen	R	mOhm	1110
	4Lamellen	R	mOhm	630
Zahnradwerkstoff			Kunststoff	
Hall IC				X
Impulse/Umdrehung Antriebswelle				210
Ausgangskanäle				1
Bemerkung			Kunstoff-Getriebegehäuse	
Schutzart				IP40
Gewicht			[kg]	0,440

0320 BR

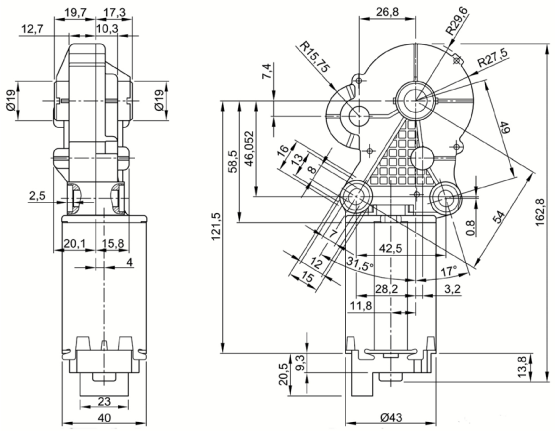

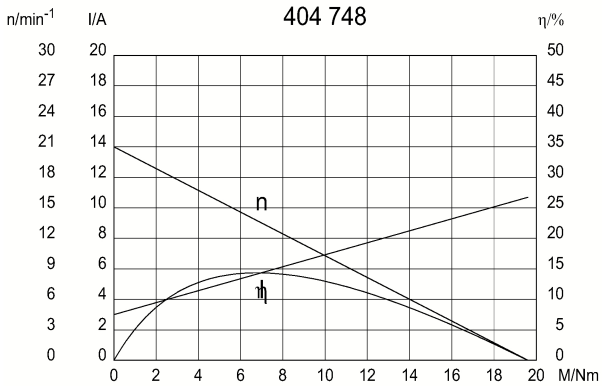

Abtriebswelle W270

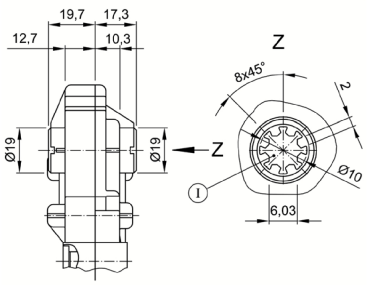

I Profil durchgehend

Schaltbild S93

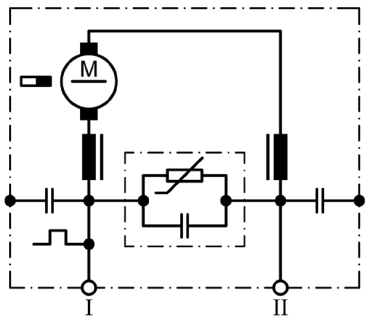

I Stecker 1

II Stecker 5

Hallgeber S140

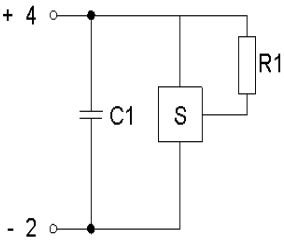

Anschluss K220

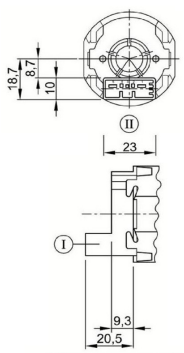

I Steckergehäuse 5-polig
TYCO C-208-15621 (Z)
II Gegenstecker
TYCO 1379217-3
+ TYCO 1379218-2

Änderungen und Irrtümer, auch technischer Art, vorbehalten.