Baureihe 0277 (SW2K)

Motortyp 404 925

Technische Daten

Nennspannung		U_N	[Volt]	12
Leerlaufdrehzahl		n_0	[min^{-1}]	270
Nenndrehmoment		M_N	[Nm]	3,00
Einschaltdauer			%	
EIN			[min]	
Anlaufmoment		M_A	[Nm]	16,00
Getriebeübersetzung		i		70/4
Ankerwiderstand,	2 Lamellen	R	[mΩ]	
	4 Lamellen	R	[mΩ]	
Ankerinduktivität,	2 Lamellen	L	[mH]	
	4 Lamellen	L	[mH]	
Läuferträgheitsmoment		J_R	[kgm^2] × 10^{-6}	
Zahnradwerkstoff			Kunststoff	
Hall IC				
Impuls/Umdrehung Antriebswelle				
Ausgangskanäle				
Bemerkungen		Kugellager		
Schutzart				IP 40
Gewicht			[kg]	1,200

0277 BR

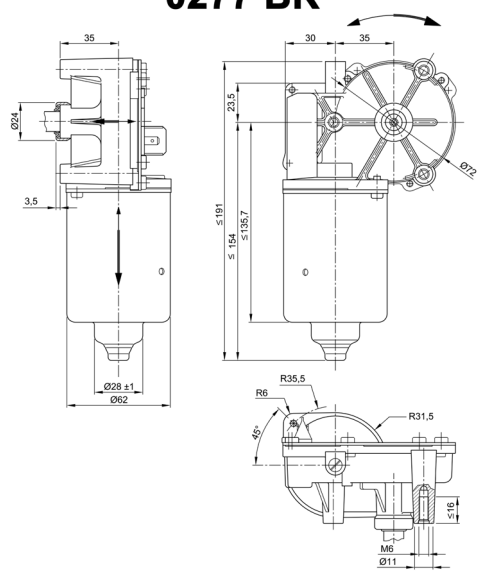

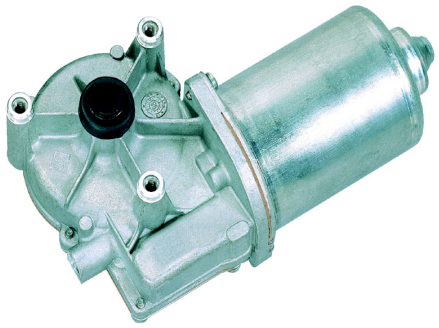

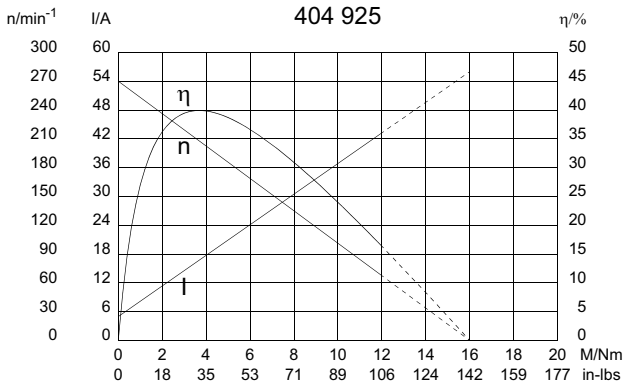

W 317

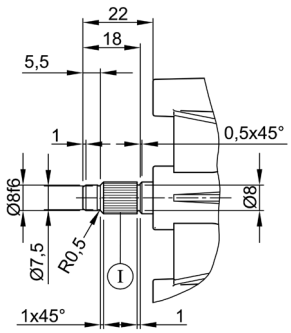

I Kerbverzahnung 8 x 10 f
(ähnlich DIN 5481)

S 30

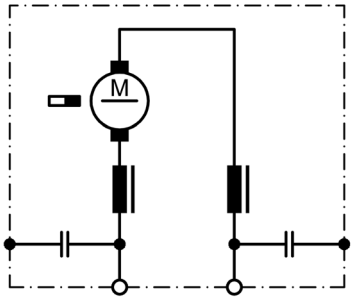

K 144

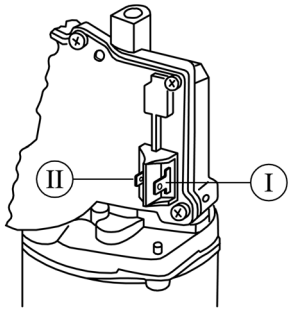

I Flachsteckerenden 6,3 x 0,8 DIN 46 244

II Flachsteckerenden 4,8 x 0,8 DIN 46 244