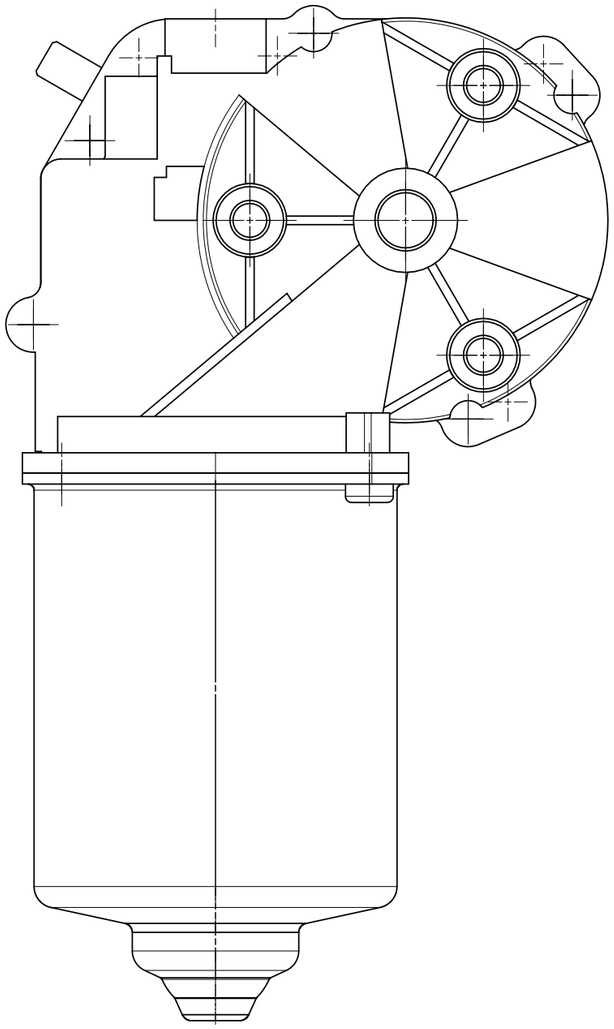

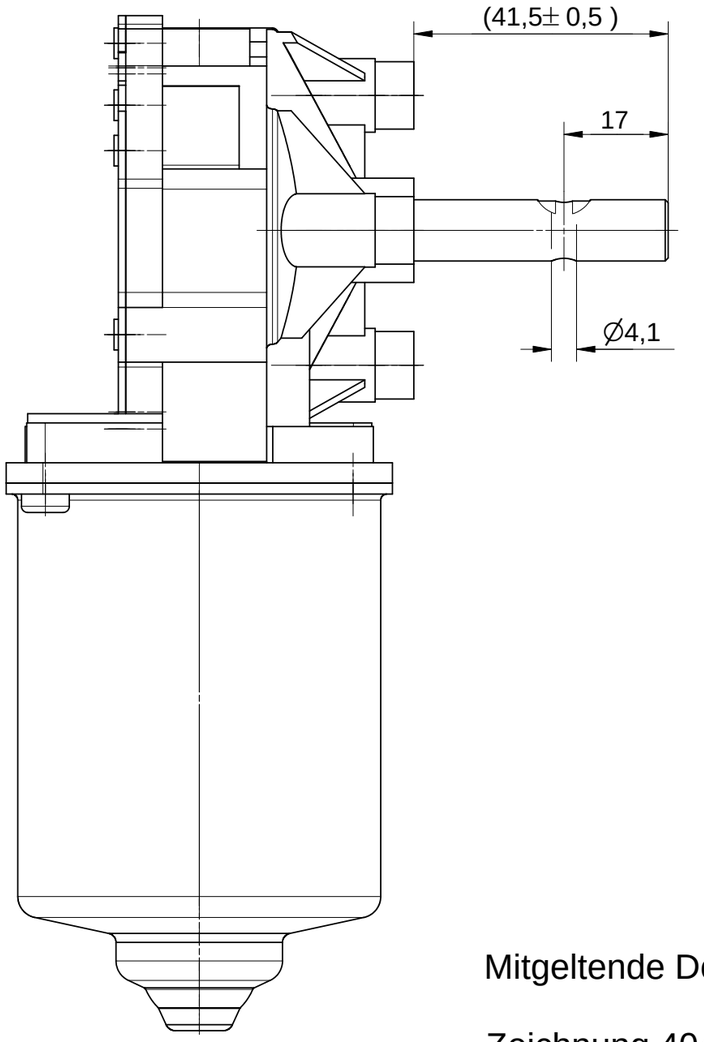

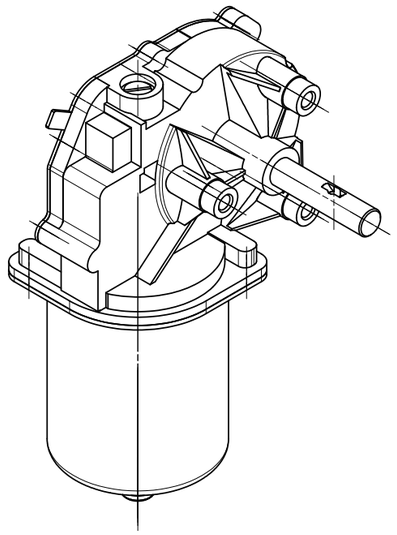

Mitgeltende Dokumente :

Zeichnung 404987

Zust.	Änderung		Datum	Name
2009	Datum	Name		
Bearb.	14.01.	Kornberger		
Gepr.	20.01.09	Ma.Ott		

Allgemeintoleranz

ISO 2768 - m

URHEBERSCHUTZ NACH DIN 34

www.ott-antriebe.de

Ott GmbH & Co.KG
D-78652 Deißlingen
Tel.:0049-07420-93990

Maßstab

Werkstoff / Rohteil

Benennung

Getriebemotor DCK31
mit Bohrung

Zg.Nr.

404987-1

Blatt