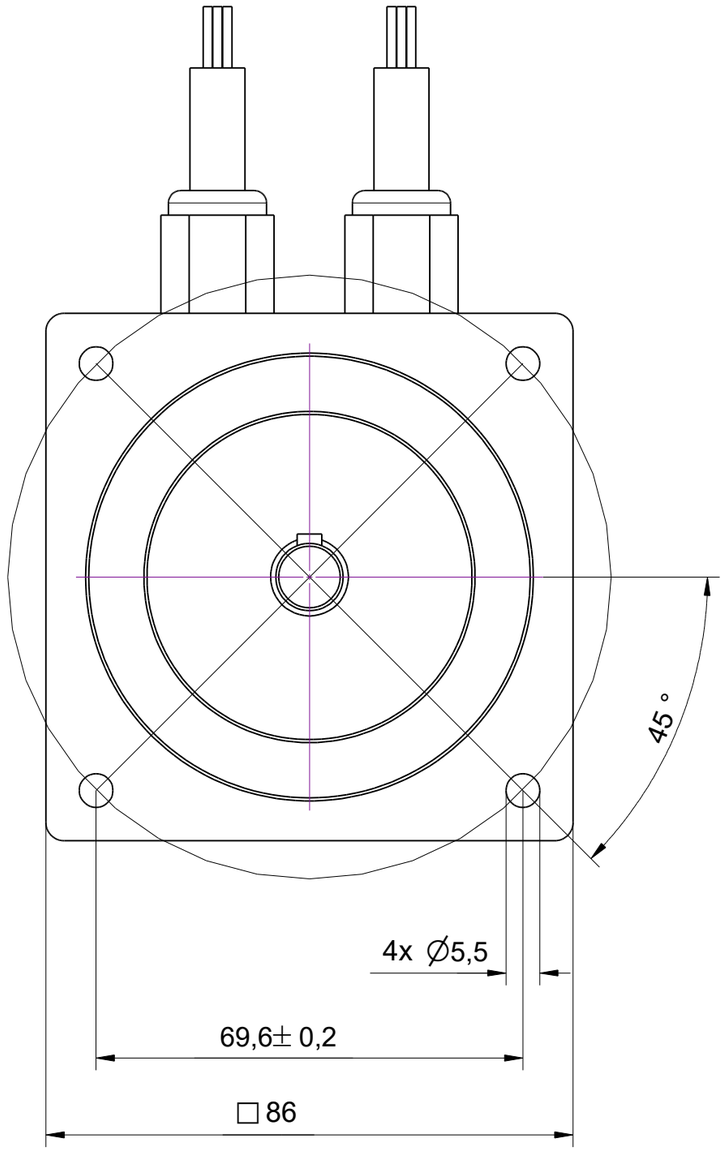

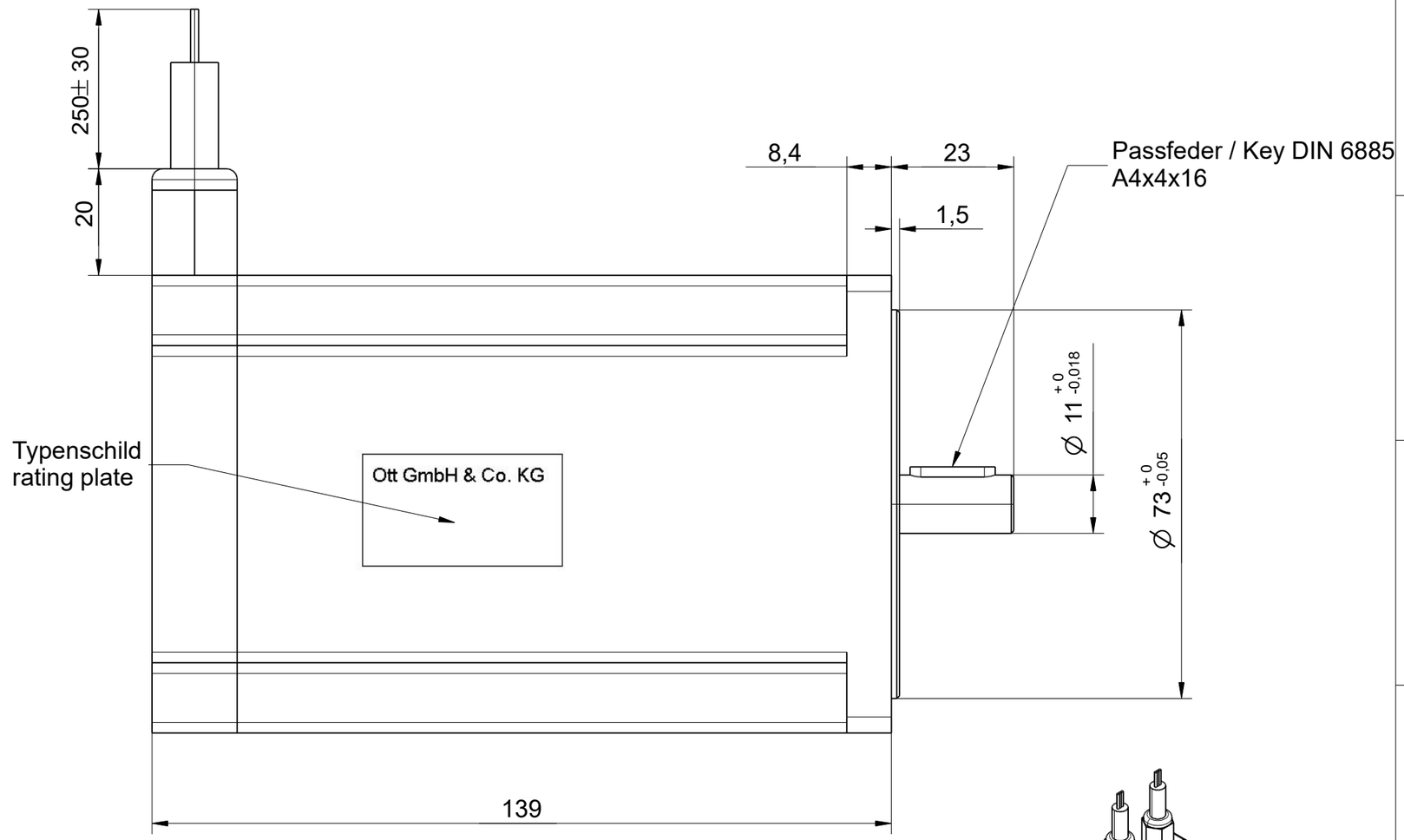

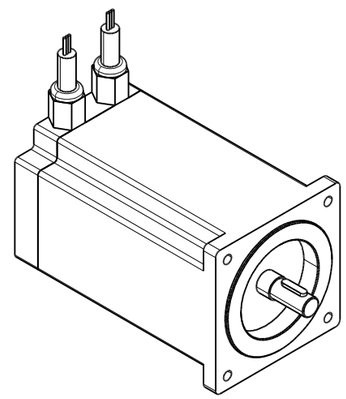

Abtriebsdaten / Output data:

Nennspannung / rated voltage:	48 V
Nenndrehzahl / rated speed:	3000 rpm
Nenndrehmoment / rated torque:	2,1 Nm
Nennstrom / rated current:	18,7 A

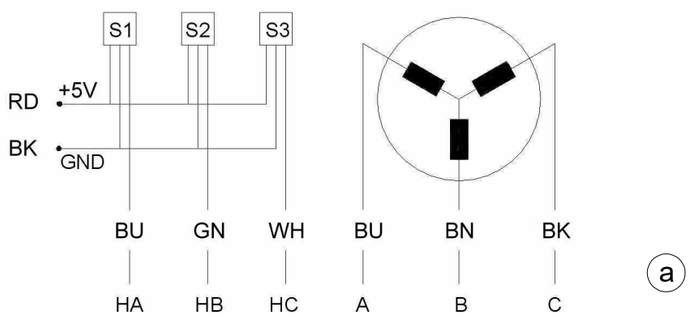

Index	Änderung	Datum	Name
a/1x	Schaltbild korr.	05.02.20	Kornb.

2020	Datum	Name
Bearb.	20.01.	Kornberger
Gepr.	20.01.20	RM

Allgemeintoleranz
ISO 2768 - m

Schutzvermerk DIN ISO 16016 beachten

Ott GmbH & Co.KG
D-78652 Deißlingen
Tel.:0049-07420-93990
www.ott-antriebe.de

Maßstab: Original A3

Werkstoff / Rohteil

Benennung
BL-DC-Motor 48V

Zg.Nr.
TBL210480-104

Blatt